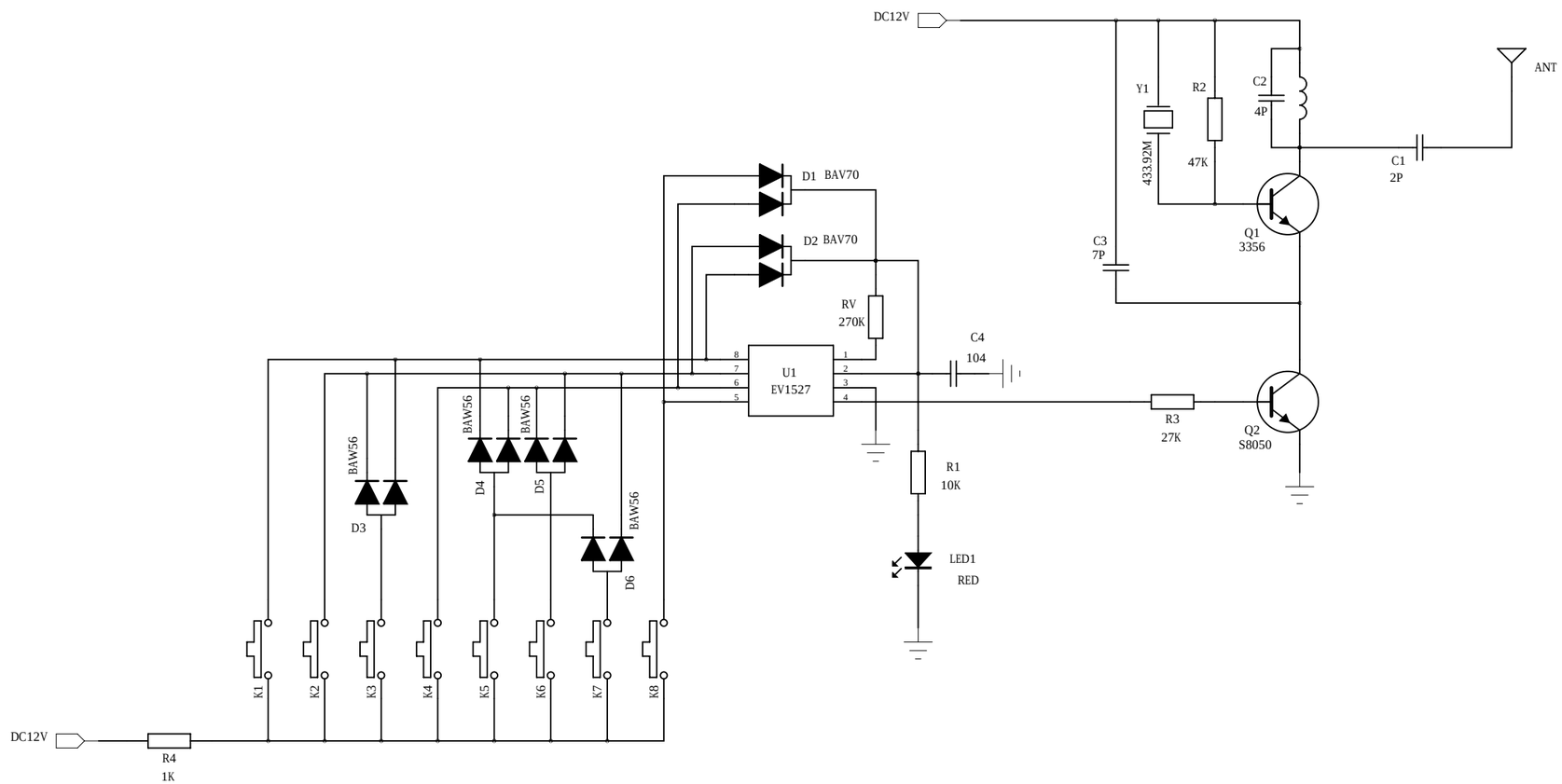
DC12V
ANT
Y1
433.92M
R2
47K
C2
4P
C1
2P
Q1
3356
C3
7P
D1 BAV70
D2 BAV70
RV
270K
C4
104
U1
EV1527
R3
27K
Q2
S8050
R1
10K
LED1
RED
BAW56
D3
D4
D5
D6
K1
K2
K3
K4
K5
K6
K7
K8
DC12V
R4
1K